Betriebsanleitung
Operating manual

Fugenschneider / Floor saw

KDF 350B

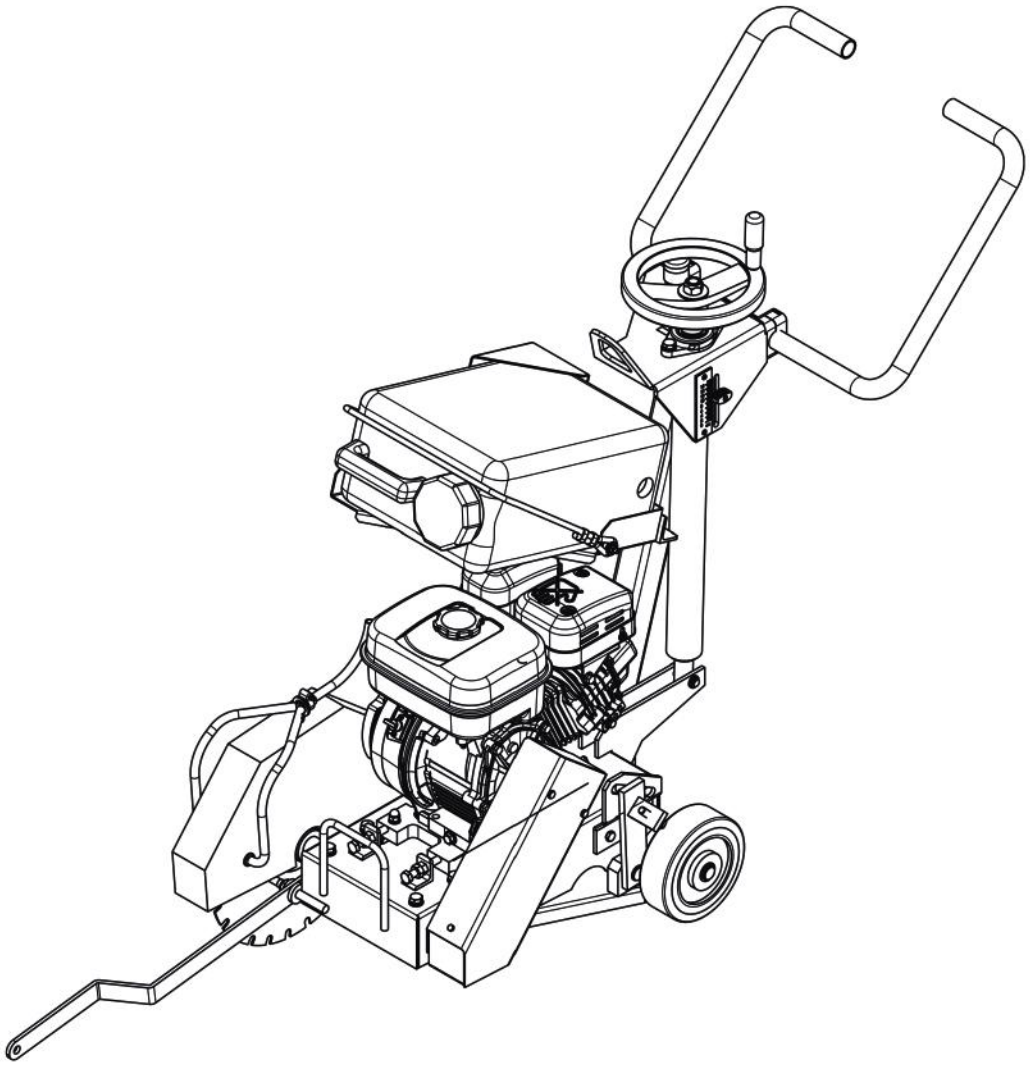

KERN-DEUDIAM
Diamantwerkzeuge und Maschinen GmbH
Tel. +49 5257 507-0 Industriestraße 24
Fax +49 5257 507-40 33161 Hövelhof
kern-deudiam.de | info@kern-deudiam.de

Lesen Sie bitte die Betriebsanleitung vor der Inbetriebnahme sorgfältig durch!

1. Inhalt der Betriebsanleitung

1. Inhalt der Betriebsanleitung 2
2 .Allgemeines 2
3. Arbeits-Sicherheitshinweise 4
4. Technische Daten 6
5. Einsatzbereich und bestimmungsgemässe Verwendung 8
6. Tranport 8
7. Anschluss und Montage 8
8. Betrieb 10
9. Wartung 12
10. Fehlerbehebung 14
11. Ersatzteilhaltung 15

2. Allgemeines

Mit diesem Fugenschneider Typ KDF-350B haben Sie eine leistungsfähige Bodensäge erworben. Durch die Verbindung zukunftsweisender Technologien mit bewährten Standards und ständige Verbesserung der Qualitätssicherung besitzen Sie ein Produkt, das sich durch zuverlässigen Betrieb, bedienerfreundliche Handhabung und hohe Mobilität auszeichnet.
Die komplette Betriebsanleitung sollte stets in unmittelbarer Nähe des Einsatzortes aufbewahrt werden. Auf besonders wichtige Einzelheiten für den Einsatz des Fugenschneiders wird in dieser Betriebsanleitung hingewiesen. Daher ist es wichtig, daß die Betriebsanleitung auch wirklich den zuständigen Personen bekannt ist. Vor der Inbetriebnahme ist ein sorgfältiges Durchlesen der Betriebsanleitung unverzichtbar, da für Schäden und Betriebsstörungen, die sich aus der Nichtbeachtung dieser Betriebsanleitung ergeben, keine Haftung und Gewährleistung übernommen wird.

Please read these instructions carefully before starting up the machine!

1. Table of contents

1. Table of contents 2
2. General Information 2
3. Work- and safety- instructions 4
4. Technical Data 6
5. Operative range and determined application 8
6. Transport 8
7. Connection and Assembly 8
8. Operation 10
9. Maintenance 12
10. Trouble shooting 14
11. Customer Service 15

2. Introduction

This floor saw KDF-350B is the result of permanent product development. What makes this product outstand are reliable operation, easy handling and high mobility due to the application of new technologies and permanent improvement of quality. The complete operating manual should be kept close to the place of application. Particularly important details for the application of the floor saw are emphasised in this operating manual. Therefore it is important, that the persons responsible should be familiar with the manual. We are not liable for any damage or interference caused by not observing the instructions.

2.1. Allgemeine Hinweise

Die Betriebsanleitung wird in der weiteren Beschreibung als **BA** bezeichnet. Außerdem werden folgende Abkürzungen verwendet:

Abb.	- Abbildung
Tab.	- Tabelle
ND	- nicht dargestellt
ETL	- Ersatzteilliste

Dieses Symbol steht an den Stellen in der BA, die besonders zu beachten sind, damit Richtlinien, Vorschriften, Hinweise und der folgerichtige Ablauf von Arbeiten eingehalten, sowie eine Beschädigung und Zerstörung der Maschine und/oder anderen Anlageteilen verhindert werden.

Auf diese Weise hervorgehobene Textpassagen beinhalten Hinweis zum sicheren Betrieb der Maschine. Bei Nichtbeachtung drohen Schäden an der Maschine!

Dieses Symbol finden Sie bei allen Arbeitssicherheitshinweisen in dieser BA , bei denen Gefahr für Leib und Leben von Personen besteht. Beachten Sie diese Hinweise und verhalten Sie sich in solchen Fällen besonders vorsichtig.

Diese Symbol weist auf eine Handlungsanweisung hin oder dient zur Strukturierung von Handlungsabfolgen.

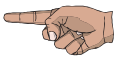

2.1 General Information

In the further text the operating manual is marked as **BA**. Besides this, the following abbreviations are used:

Abb.	- illustrations
Tab.	- table
ND	- not shown
ETL	- list of spare parts

This symbol will be found where special attention is to be paid, so that instructions, notices and the correct sequence of work is kept and also to prevent damage or destruction of the machine and other parts

Text passages emphasised in this manner contain important information for safe machine operation. Nonobservance will result in damage to the machine!

This symbol will be found at all work- and safetyinstructions in this manual, where danger exists to body and life of person. Read these notice and take particular care in these cases.

This symbol indicates a specific process instruction or serves to structure prozess sequences

3. Arbeits- und Sicherheitshinweise

Der Fugenschneider ist nach dem Stand der Technik gebaut und betriebssicher. Von dieser Maschine können aber auch Gefahren ausgehen, wenn sie von unausgebildetem Personal unsachgemäß oder zu nicht bestimmungsgemäßem Gebrauch eingesetzt wird.

Jede Person, die im Betrieb des Anwenders mit der Bedienung, Instandsetzung und Wartung des Fugenschneiders befaßt ist, muß die komplette Betriebsanleitung und besonders den Teil Sicherheit gelesen und verstanden haben. Dem Anwender ist zu empfehlen, sich dies schriftlich bestätigen zu lassen.

Zur bestimmungsgemäßen Verwendung gehört auch die Einhaltung der vom Hersteller vorgeschriebenen Montage, Demontage, Inbetriebnahme und Instandhaltungsbedingungen.

Der Fugenschneider darf nur von autorisiertem, ausgebildetem und eingewiesenem Personal bedient, gewartet und instandgesetzt werden. Dieses Personal muß eine spezielle Unterweisung über auftretende Gefahren erhalten haben.

Es ist jede Arbeitsweise zu unterlassen welche die Sicherheit beeinträchtigt. Der Bediener hat mit dafür zu sorgen, daß keine nicht autorisierten Personen an der Maschine arbeiten.

Der Bediener ist verpflichtet, eintretende Veränderungen am Fugenschneider, welche die Sicherheit beeinträchtigen, sofort zu melden

Der Anwender hat sich zu verpflichten, den Fugenschneider immer nur in einwandfreiem Zustand zu betreiben.

Eigenmächtige Umbauten und Veränderungen, welche die Sicherheit des Fugenschneiders beeinflussen, sind nicht gestattet.

Bedienungsanleitung vom Motorhersteller lesen, besonders die Sicherheitsanweisungen

3. Work- and safety-instructions

The floor saw has been built corresponding to the latest techniques. Nevertheless dangers can appear in case of use by uninstructed personnel or improper application, not in accordance with the information laid out in this manual.

Each person using or maintaining the machine must have read and understood the complete operator's manual and especially the safety instructions. We recommend the user to confirm this in a written way.

A regulation concerning use also contains of the instructions of assembly and disassembly as well asthe conditions of putting into operation and maintenance as given by the manufacturer.

The floor saw may be operated and maintained onlyby authorised, well instructed personnel. This personnel must be specially instructed about possible dangers.

Working methods, which affect the safety, are to be strictly avoided. The user also has to see that no unauthorised person uses the machine.

The operator is obliged to report any unusual change on the machine that could impair the safety.

The operator is also obliged to operate the floor saw only in an unobjectionable condition.

Arbitrary reconstruction's and changes which affect the safety of the floor saw are not allowed

First read the manual from the engine Manufacturer, especially the safety instructions.

Vor Arbeitsbeginn hat sich der Bediener an der Einsatzstelle mit der Arbeitsumgebung vertraut zu machen. Zur Arbeitsumgebung gehören z. B. die Hindernisse im Arbeits- und Verkehrsbereich und notwendige Absicherungen der Baustelle zum öffentlichen Verkehrsbereich.

Sämtliche Wartungsarbeiten sind grundsätzlich nur bei gezogenem Netzstecker durchzuführen.

Arbeiten an elektrischen Anlagen oder Betriebsmitteln dürfen nur von einer Elektrofachkraft oder von unterwiesenen Personen unter Leitung und Aufsicht einer Elektrofachkraft den elektrotechnischen Regeln entsprechend vorgenommen werden.

Der Boden sollte vorher von einer qualifizierte Person mit einem Kabeldetektor gründlich auf vorhandene Erdverkabelung und/oder Rohrleitungen untersucht werden.

Für den Betrieb des Fugenschneiders gelten in jedem Fall die örtlichen Sicherheits- und Unfallverhütungsvorschriften.

Blattschutz nur bei Stillstand des Sägeblattes montieren und demontieren. Vor dem Betrieb prüfen, ob alle Schutzeinrichtungen angebracht sind.

Beim Sägebetrieb ist vom Bediener auf jeden Fall ein Gehörschutz zu tragen. Außerdem ist die persönliche Schutzausrüstung, wie Sicherheitsschuhe, Schutzbekleidung und Handschuhe, zu benutzen.

Vor dem Reinigen der Maschine mit Wasser oder Dampfstrahler (Hochdruckreiniger) oder anderen Reinigungs-mitteln alle Öffnungen abdecken/zukleben, in die aus Sicherheits- und/oder Funktionsgründen kein Wasser, Dampf und Reinigungsmittel eindringen darf. Besonders gefährdet sind Elektromotoren, Schaltkästen und elektrische Steckverbindungen.

Nach dem Reinigen sind Abdeckungen/Verklebungen vollständig zu entfernen.

Before commencing the job the operator should get acquainted with the surroundings of the site. This is to avoid putting other persons and/or objects in danger. Make sure the site has been secured and that notice has been given and received that you are about to commence.

All maintenance work must only be carried out when the mains plug is drawn.

Works on electrical facilities must only be executed by skilled workers or especially instructed persons under guidance and supervision of a skilled worker corresponding to the electrotechnic rules.

The ground should be thoroughly surveyed by qualified personal using a cable avoidance tool for the detection of underground cabling pipework.

For the operation of the floor saw the local regulations of safety and accident prevention must be absolutely noted.

The blade guard should only be put on or removed from the saw when the blade is absolutely still. Always check the floor saw before operating, make sure everything is in the right place and that you have gone through all the safety procedures and devices.

When operating the saw one should always use ear protectors, gloves, safety shoes and proper kind of clothing and goggles.

Before cleaning the machine with water, a vapour cleaner (high pressure cleaning machine) or other cleaners, all apertures must be covered for safety and to avoid water, vapour or cleaners entering it, especially electric motors, switch boxes and electric plugs.

Covers and scotch tape must be removed after cleaning.

4. Technische Daten

4. Technical data

Maschinenbezeichnung----------	Fugenschneider / Floor Saw	----------Machine description
Maschinentyp----------	KDF-350B	----------Machine type
Fabr.-Nr.----------		----------Machine-No.
Leistung----------	4,2 kW / 5,7kW	----------Power
Motortyp----------	Robin EX170 / Honda GX160	----------Engine type
Drehzahl der Schneidwelle----------	2500 min.	----------Speed at the primary shaft
Gewicht----------	75kg / 165lbs	----------Weight
Blattdurchmesser----------	max. 350 mm	----------Blade diameter
Schneidtiefe----------	max. 120 mm	----------Cutting depth
Wassertank----------	19L	----------Water capacity
Schalldruckpegel am Arbeitsplatz---	86dB (A)	---Sound pressure level at working area
Schallleistungspegel----------	100dB (A)	----------Sound level

4.1. Abmessungen

4.1. Dimensions

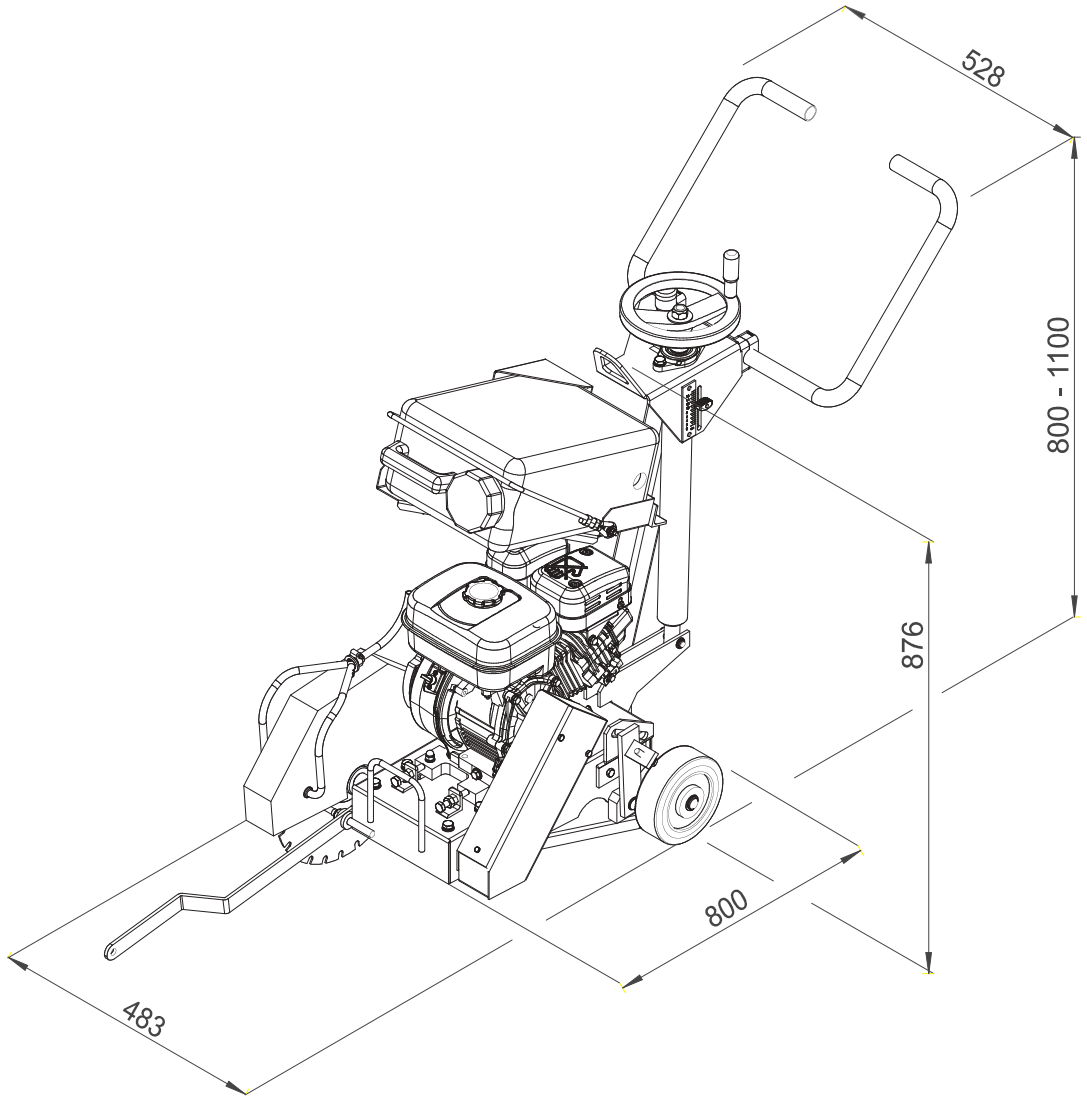

4.2. Übersicht

Leiteinrichtung	1
Blattschutz	2
Wassertank mit Halter	3
Not-Aus-Schalter	4
Kranöse	5
Tiefenzustellung	6
Höhenarritierung	7
höhenverstellbarer Griff	8
Schnitttiefenanzeige	9
Verbrennungsmototr	10
Bremse	11
Riemenschutz	12

4.2 General plan

1	Guiding device
2	Blade guard
3	Water tank with holder
4	Emergency stop
5	Jack ring
6	Depth adjustment
7	Depth adjusting fixing device
8	Telescoping handlebar
9	Depth indicator
10	Engine
11	Brake
12	Belt guard

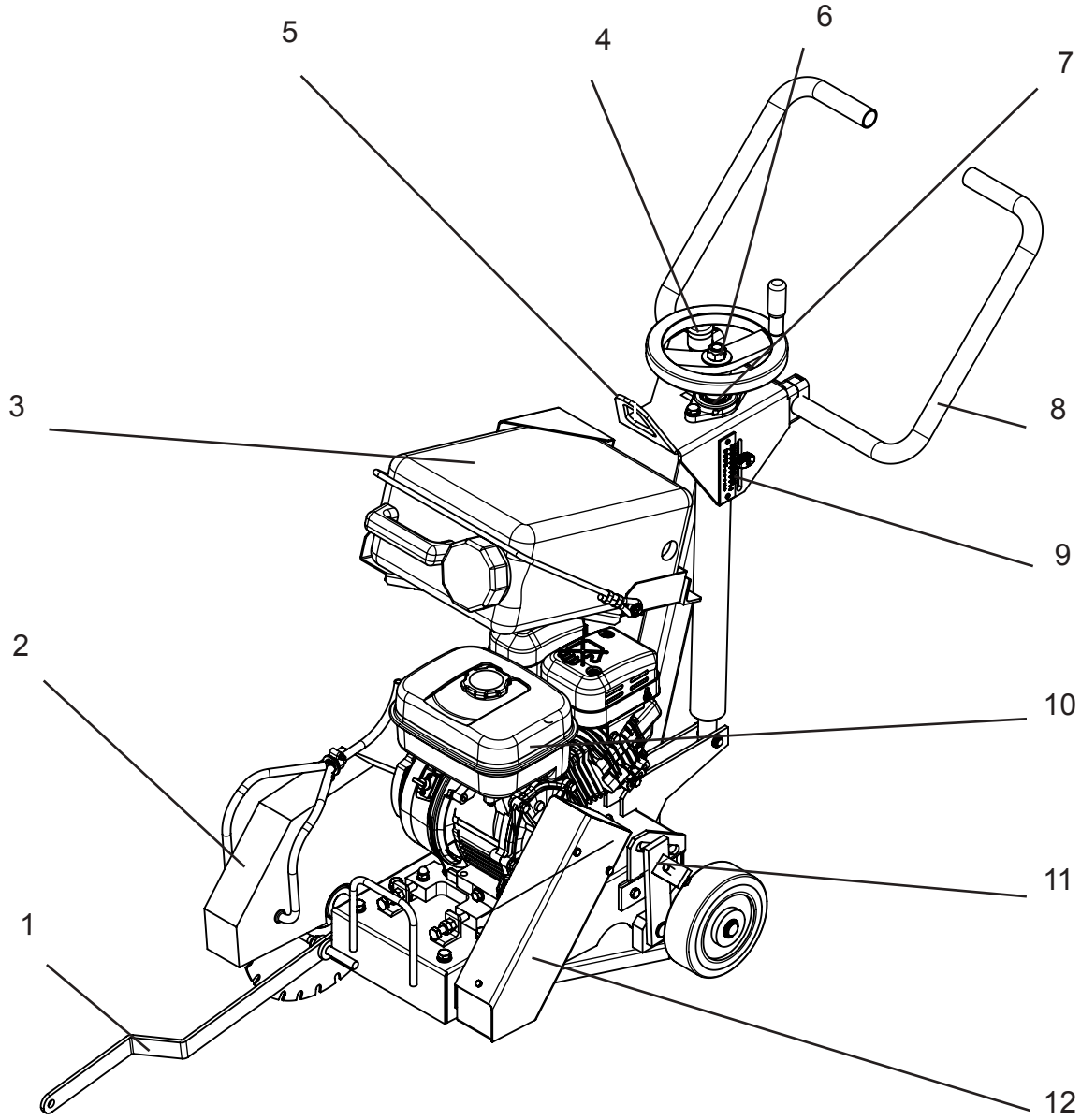

5. Einsatzbereich und bestimmungsgemäße Verwendung

Der Fugenschneider KDF-350B ist ausschließlich zur Herstellung von Trennschnitten bis Schnittiefe 120 mm in Beton, Mauerwerk oder ähnlichen Baustoffen bestimmt. Jeder darüber hinausgehende Gebrauch gilt als nicht bestimmungsgemäß.

Gegenüber Darstellungen und Angaben dieser Betriebsanleitung sind technische Änderungen, die zur Verbesserung des Bohrständers notwendig werden, vorbehalten.

5. Operative range and determined application

The floor saw KDF-350B was manufactured for the purpose of cutting to a maximum depth of 120 mm in concrete, brickwork or similar building materials. Any application other than the ones described are to be considered illicit.

According to illustrations and information given in this manual, we reserve the right of technical changes.

6. Transport

Zum Schieben des Fugenschneiders wird der höhenverstellbare Griff verwendet. Der Griff muss mit den Zylinderkopfschrauben gesichert sein. Zum Heben des Fugenschneiders benutzen Sie die Kranöse.

6. Transport

To push the floor saw use the telescoping handlebars, but before doing so make sure that the bars have been tightened with the help of the cylinder head screws. For lifting with a crane use the jack ring.

7. Anschluß und Montage

7.1 Allgemeine Hinweise

Bevor Sie Kraftstoff und Motoröl am Verbrennungsmotor, lesen unbedingt die Bedienungsanleitung.

7.2 Kühlwasser einfüllen

Verwenden Sie nur sauberes Wasser um den Tank zu füllen. Die zum Schneiden benötigte Wassermenge wird mit dem Kugelhahn reguliert.

Der Blattschutz kann auch direkt angeschlossen werden.

7. Connection and Assembly

7.1 General Information

To fill gasoline and oil at the engine read the corresponding chapter at the manual.

7.2 Filling the water tank

Use clean water to fill the water tank. You regulate the quantity using the ball valve.

The blade guard can also be connected directly.

7.3 Befestigung der Schneidwerkzeuge

Schwenken Sie zuerst dem Blattschutz nach hinten. Montieren Sie dann das Blatt, wie unten abgebildet.

7.3 Mounting the saw blade

First swing up the blade guard. The saw blade should always be mounted to the floor saw shown on the lower figure.

Sechskantschraube mit Linksgewinde	a	hexagonal screw lefthand
Außenflansch	b	outerflange
Drehrichtung	c	rotating direction

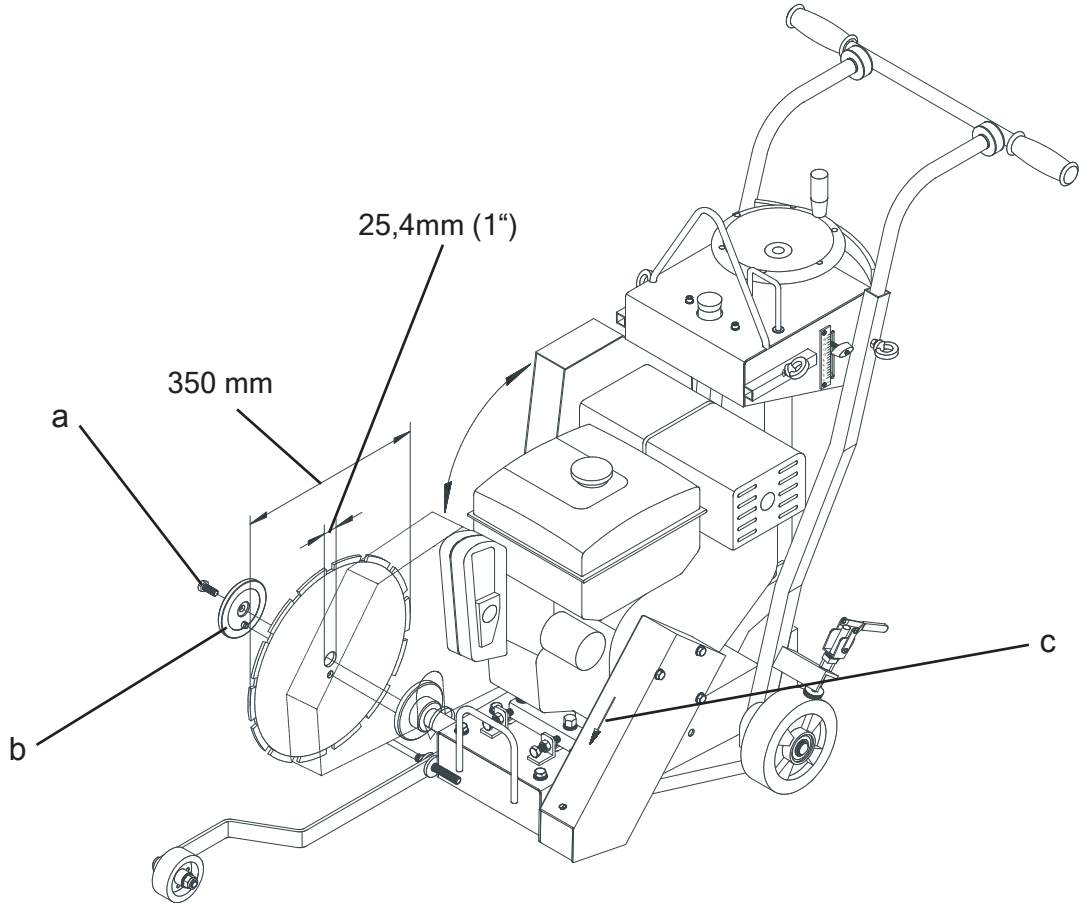

Achten Sie darauf, daß die Pfeilrichtung auf dem Sägeblatt mit dem Drehrichtungspfeil auf dem Riemenschutz übereinstimmt. Sägeblätter mit erkennbaren Mängeln, wie Risse, Ausbrüche und Veränderungen im äußeren Erscheinungsbild (blaue Verfärbungen des Tragkörpers) dürfen nicht mehr eingesetzt werden

Make sure that the direction arrow on the blade and on the belt guard are pointing in the same direction. Saw blades which show optical damage such as cracks or that due heat have become blue or lost segments should never be used.

8. Betrieb

8.1 Hinweise

Nach dem Überprüfen der Schutzeinrichtungen kann die Inbetriebnahme erfolgen. Die Inbetriebnahme darf nur durch Personen erfolgen, die diese BA gelesen haben.

8.2 Trennschnitt anzeichnen

Markieren Sie den Trennschnitt mit Kreide gut sichtbar. Richten Sie den Fugenschneider mit dem Sägeblatt und der Leiteinrichtung über diese Linie aus.

8.3 Motor starten

Versichern Sie sich, das der Not-Aus Schalter nicht betätigt, sondern heraus gezogen ist. Setzen Sie den Fugenschneider mit der Bremse fest. Vor dem Starten des Motors lesen Sie die entsprechenden Kapitel in der Bedienungsanleitung des Motorherstellers.

Öffnen Sie den Kugelhahn.Vergewissern Sie sich, das ausreichend Wasser am Sägeblatt ist.
Niemals ohne Kühlwasser schneiden!

8.4 Schneidtiefe einstellen

Ziehen die den Feststellhaken und senken den Fugenschneider mittel Handrad ab. Orientieren Sie sich dabei an der Schnittiefenanzeige. Fixieren Sie das Handrad indem der Feststellhaken in Handrad einrasted. Eine Umdrehung entspricht ca. 12 mm.

8. Operation

8.1 Notice

After checking the guard has been lowered over the blade safely one can now engage the floor saw. Remember that only people, who have read the manual may work with this machine.

8.2 Marking the cutting line

Mark the cutting line with crayon or similar. Align the floorsaw with the blade and the guarding device to this line.

8.3 Start the engine

Be shure that the emergency stop is pulled out. Manipulate the lever of the brake that the floor saw cannot move. To start the engine read the corresponding chapter at the manual.

Open the ball valve and sure to have sufficient water flow to guarantee appropriated cooling. Never use the equipment without cooling water.

8.4 Adjusting the cutting depth

Pull the locking lever and lower the saw blade by using the handwheel. The depth indicator gives you information about the depth. Fix the handwheel with the locking lever when the requisite depth ist reached. Complete turn = 12 mm.

8.5 Vorschub

Lösen Sie die Bremse, damit der Fugenschneider in Schneidrichtung geschoben werden kann.

Schieben Sie den Fugenschneider mit gleichmäßigem Druck und konstanter Vorschubgeschwindigkeit.

Ein zu hoher Druck läßt den Fugenschneider aus dem Schnitt aufsteigen.

Bei Gefahr sofort den Not-Aus Schalter betätigen.

8.6 Sägearbeit beenden

Heben Sie das Sägeblatt aus dem Schnitt, schließen Sie den Kugelhahn, betätigen Sie die Bremse und schalten Sie den START-Schalter am Motor aus.
(Lesen Sie die entsprechenden Kapitel in der Bedienungsanleitung des Motorherstellers).

Niemals den Motor starten, wenn das Sägeblatt sich im Schnitt befindet.

8.5 Feed

Manipulate the lever of the brake that the floor saw can be pushed.

Move the floor saw by steady pushing.

High pushing let the floor saw mounting out of the cut.

In danger, activate the emergency switch immediately.

8.6 Stop cutting

Lift the saw blade out of the cut, close the ball valve at the water tank , activate the brake and turn the switch at the engine off. (read the corresponding chapter at the engine manual).

Never starts the engine when the blade is in the cut.

9. Wartung

Bei Wartungs- und Instandhaltungsarbeiten das Kapitel “Arbeits-Sicherheitshinweise” beachten.
Betriebsstörungen, die durch unzureichende oder unsachgemäße Wartung oder durch Einbau selbstbeschaffter Ersatzteile hervorgerufen werden, verursachen hohe Reperaturkosten. Eine regelmäßige Wartung und Pflege ist deshalb unerläßlich.

Vor allen Wartungs- und Instandhaltungsarbeiten ist der Fugenschneider stromlos zu machen.

Halten Sie folgende Wartungsarbeiten ein:

Reinigen Sie die Maschine nach jedem-Einsatz,

Elektrische Steckverbindungen und dabei auf Beschädigung prüfen, defekte Teile auswechseln.

Befestigungsschrauben und Flansche kontrollieren, beschädigte Teile austauschen.

Nach ca. 30 Betriebsstunden Riemenspannungen überprüfen und unten gekennzeichnete Schmierstellen fetten.

Alle 100 Betriebsstunden den Antriebsriemen wechseln.

9. Maintenance

Read operating safety instructions when carrying out maintenance work. Disturbances caused by a insufficient or improper maintenance can lead to high repair costs. Regular maintenance is there for essential.

Disconnect tools before servicing. Be certain that the carriage cannot move down.

The following maintenance work should be held:

Clean the floor saw after operation.

visual inspection for damaged parts specially the saw blade.

Check Mounting bolts and flanges, replace damaged parts.

after 30 working hours , grease the marked bearings at the lower figure

after 120 working hours exchange the driving belt

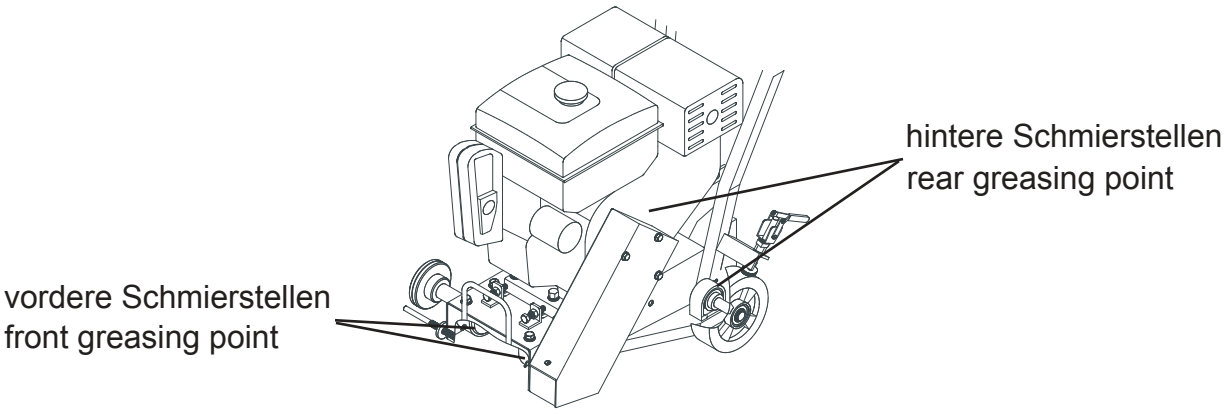

9.1 Wechseln und Spannen des Antriebsriemen

- Entfernen Sie die beiden Sechskantschrauben (A)und demontieren das Abdeckblech (B).

- Entfernen Sie die zwei Sechskantschrauben (C) am Riemenschutz und ziehen ihn nach hinten weg.

- Lösen Sie die vier Sechskantschrauben am Verbrennungsmotor (D) und die beiden Sechskantschrauben zum Riemenspannen (E).

- Schieben Sie den Motor (F)nach vorn.

- Wechseln Sie nun den Antriebsriemen (G).

- Spannen Sie den Riemen durch drehen der beiden Sechskantschrauben (H) bis sich der Riemen sich in der Mitte etwa 3,5-4 mm durchdrücken läßt.

- Ziehen Sie die vier Sechskantschrauben am Verbrennungsmotor (F) wieder fest an. Montieren Sie den Riemenschutz in umgekehrter Reihenfolge wie vorher beschrieben.

9.1 Exchange and tensioning the driving belt

-Loosen the hexagonal screws at the belt guard (A) and move cover plate (B) away.

- Loosen now the both hexagonal screws (C) at the belt guard and pull it to the back.

- Loosen now the four hexagonal nuts at the engine (D) and the two hexagonal screws for the belt tnesion (E).

- push the engine (F) to the front.

- Now you exchange the driving belt (G).

- You can tension the new belt by turning the both hexagonal screws (H) in front of the engine. When the tension of the belt has been reached you should be able to press the belt in it´s middle part around 3,5 - 4 mm down.

- Tigthen the four hexagonal nuts at the engine (F). To assemble the belt guard proceed as described above in reverse order.

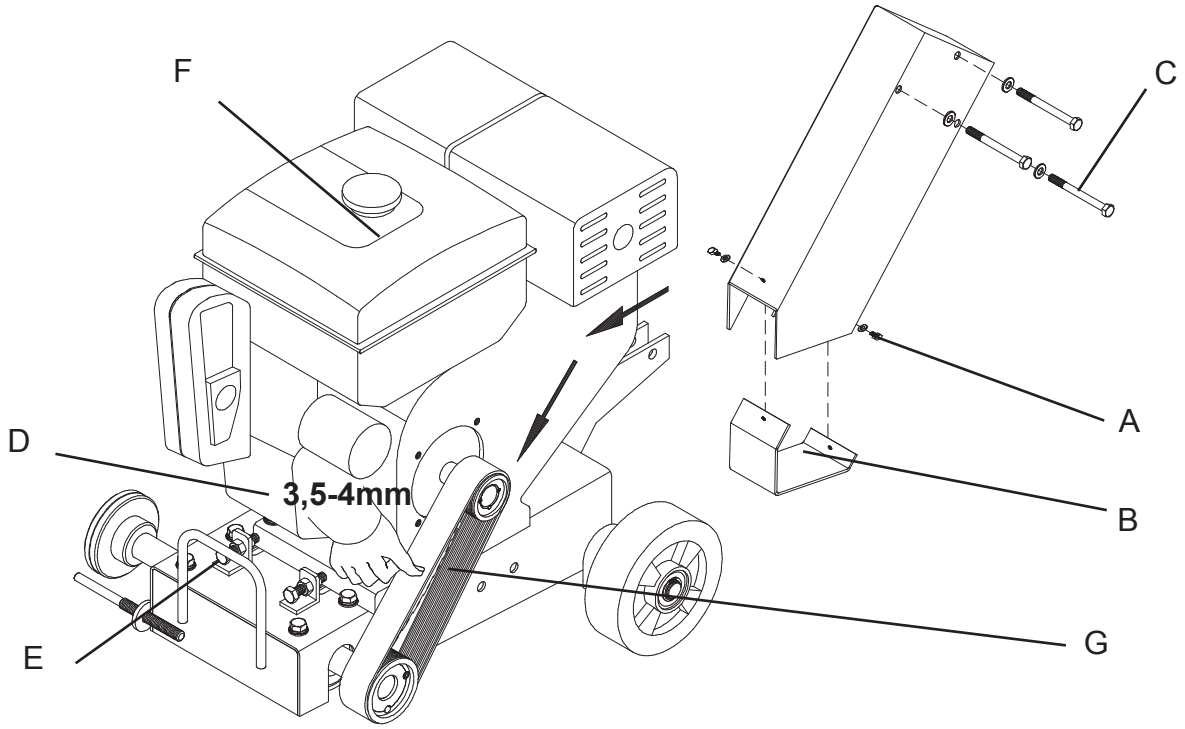

10. Fehlerbeseitigung

Gehen Sie bei der Suche nach einem auftretendem Fehler systematisch vor. Verwenden Sie dazu bitte die folgende Tabelle und die Schaltpläne für Elektrik.
Können Sie den Fehler nicht alleine beheben, wenden Sie sich bitte an unseren Kundendienst.

Beachten Sie folgende Punkte:

- Je präziser die Fehlerbeschreibung, um so schneller und besser können wir Ihnen helfen.
- Halten Sie Die Schaltpläne für Elektrik bereit.
- Geben Sie die Maschinennummer und den Maschinentyp an.

Verbrennungsmotor läßt sich nicht starten:

- Stromversorgungskabel oder Schalter defekt -austauschen
- Not-Aus betätigt -Schalter nach oben ziehen
- Kraftstoff und Motoröl kontrollieren - nachfüllen

Höhenverstellung geht nicht:

- Schwenkhaube prüfen, Spindel säubern

Nicht zirkularer Verschleiß am Sägeblatt:

- Antriebswelle mit Flanschen und Lagern überprüfen - befestigen, gegebenenfall auswechseln

Hoher Verschleiß am Sägeblatt:

- Zuwenig Kühlwasser - Kugelhahn öffnen, Schlauch kontrollieren
- Falsche Sägeblattspezifikation - Andere Type verwende
- Schnitttiefe reduzieren

10. Trouble shooting

Go to the search systematically for an error occurring. Please use the following table and diagrams for electrical systems.If you can not fix the error yourself, you should contact our customer service.

Note the following points:

- The more precise description of the error, the quicker and better we can help you.
- Keep the wiring diagram for electrics ready.
- Enter the serial number and the machine type.

Engine does not run:

- electric cable, or switch defect.
- Emergency stop is active. Pull it out
- Check the fuel tank of the engine. Refuel.

Floor saw does not lift or lower:

- Check the chassis, clean thespindle.

Noncircular wear of the saw blade:

- Check the flanged shaft. Check the bearings. Tigthen them.

High wear of the segments:

- Small quantity of water.Open the ball valve.Hose is creased. Fix it
- Wrong specification. Use another typ of blade
- Reduce the cutting depth

Schaltplan

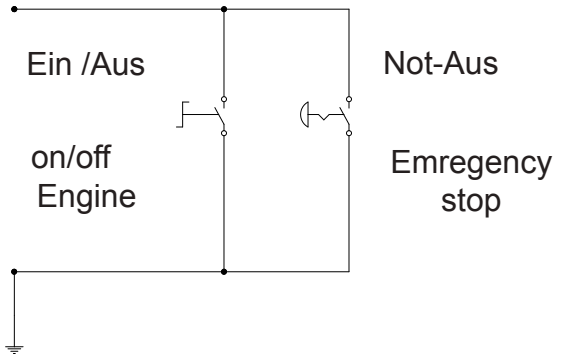

11. Ersatzteilhaltung

Eine regelmäßige Wartung und Pflege ist Voraussetzung für die ständige Funktion und Einsatzbereitschaft. Zur Bestellung von Ersatzteilen bedienen Sie sich bitte der nachfolgenden Ersatzteilliste. Zur weiteren Information dienen die dazugehörigen Zeichnungen.
Der Einbau und/oder die Verwendung nicht durch uns gelieferter Ersatzteile kann unter Umständen konstruktiv vorgegebene Eigenschaften des Gerätes oder der Maschine verändern und dadurch die aktive und/oder passive Sicherheit beeinträchtigen. Für Schäden, die durch die Verwendung selbst beschaffener Ersatzteile entstehen, ist jedoch die Haftung und Gewährleistung seitens der DEUDIAM Diamantwerkzeuge und Maschinen GmbH ausgeschlossen.

Um eine zügige Bearbeitung Ihrer Bestellung und Fehllieferungen zu vermeiden sind folgende Angaben bei der Ersatzteilbestellung unbedingt erforderlich.

1. Maschinenbezeichnung gemäß Typenschild
2. Fabr.Nr. gemäß Typenschild
3. Artikelnummer gemäß Ersatzteilliste
4. gewünschte Anzahl der Ersatzteile.

11. Customer Service

For this machine to perform correctly a regular maintenance is absolutely necessary. To order spare parts refer to the attached spare parts list. For further information refer to the assembly drawings listed in the parts list. Using non genuine parts. can under circumstances, alter the given constructive characteristics of the floor saw and could influence the active and/or passive safety the manufacturer cannot be made liable for any damage caused by spare parts they have not supplied.

To guarantee a fast delivery of your order and avoidany wrong delivery, the following details are absolutely necessary with every order of spare parts.

1. Machine type according to data plate
2. Fabr.-Nr. according to data plate
3. Number of article according to spare parts list
4. desired quantity of spare parts

Konformitätserklärung / Declaration of conformity

Hiermit erklären wir, daß die nachfolgend bezeichnete Maschine aufgrund ihrer Konzipierung und Bauart, sowie in der von uns in Verkehr gebrachten Ausführung den einschlägigen EG-Richtlinien entspricht.

We hereby declare that this machine conforms with the following standards

Bezeichnung der Maschine: Designation of the machine	Fugenschneider KDF 350B floor saw KDF350B
Einschlägige Richtlinien: Regulations of directive	-89/392/EWG in der Fassung 93/68/EWG -73/23EWG -89/336/EWG -2000/13/CEE
Angewandte harmonisierte Normen Standards	- DIN EN 292-1 - DIN EN 292-2

Geschäftsführer / Director

KERN-DEUDIAM
Diamantwerkzeuge und Maschinen GmbH
Industriestr.24
D 33161 Hövelhof
Tel.: +49 5257-5070 Fax: +49 5257-50740